Serrature per scorrevoli ed estensibili, gancio rientrante da mm 6.5.

***Locks for sliding and extensible doors**, re-entering hook 6.5 mm.*

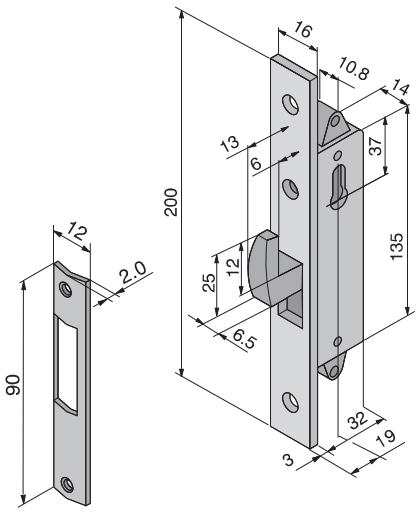

ARTICOLO *Article*	FINITURA *Finish*	E		Quantità min. da ordinare	
201.19.04.0	Acciaio verniciato nero - *Black painted steel*	19	30	1	

IN DOTAZIONE	**Art.**	***Included***
Incontro	876.04.04.0	*Striking plate*
Sottofrontali	850.06.00.0	*Under forend plates*

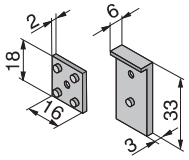

A RICHIESTA	**Art.**	***Not included***
Mezzo cilindro base da mm 37 nichelato	700.22.05.1 Leva DIN	*Middle brass cylinder 37 mm nickel*
Altri cilindri passanti	700 Leva DIN	*Other cylinders*
Cilindri predisposti per pomolo	721-735 Leva DIN	*Cylinders pre-arranged for knob*
Pomoli	750-751-752	*Knob*
Cifratura uguale K.A.	995.00.00.0	*Key Alike*
Placche	208.00.27.0-208.02.27.0	*Plates*
Maniglione	209.00.27.0	*Handle*

ISTRUZIONI PER IL MONTAGGIO DEL MANIGLIONE

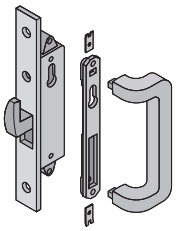

ASSEMBLING INSTRUCTIONS

Serrature per scorrevoli ed estensibili, gancio rientrante da mm 6.5, cilindro con chiave a croce.

***Locks for sliding and extensible doors**, re-entering hook 6.5 mm, cross key cylinder.*

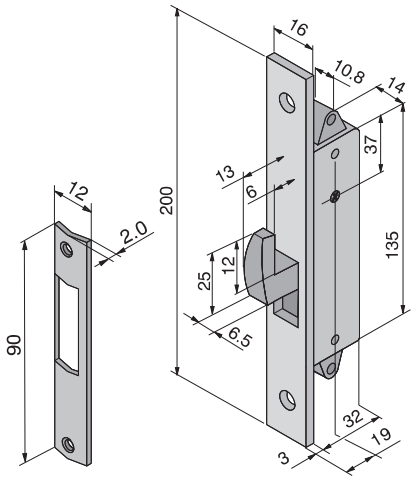

ARTICOLO *Article*	FINITURA *Finish*	E		Quantità min. da ordinare	
202.19.04.0	Acciaio verniciato nero - *Black painted steel*	19	30	1	

IN DOTAZIONE	**Art.**	***Included***
Incontro	876.04.04.0	*Striking plate*
Sottofrontali	850.06.00.0	*Under forend plates*

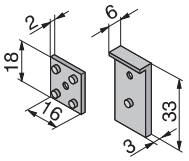

A RICHIESTA	**Art.**	***Not included***
Cifratura uguale K.A.	995.00.00.0	*Key Alike*
Placche	208.01.27.0-208.02.27.0	*Plates*
Maniglione	209.00.27.0	*Handle*

ISTRUZIONI PER IL MONTAGGIO DEL MANIGLIONE

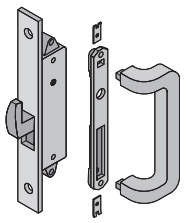

ASSEMBLING INSTRUCTIONS

NON SI ESEGUONO IMPIANTI AL CAMPIONE (KAS)
SPECIAL PLANTS (KAS) ARE NOT PERFORMED