# > Drive Evo 2

## Drive Evo 2 - CAMPO DI APPLICAZIONE APPLICATION FIELD

**L'attuatore deve essere installato all'interno dell'edificio**
The actuator has to be installed indoor

## Drive Evo 2 offre la massima flessibilità grazie alle sue diverse configurazioni e voltaggi.

- **Idoneo per serramenti di grandi dimensioni in applicazione in tandem**
- **Corse fino a 1000 mm**
- **Voltaggio esteso 110 - 240V AC (50/60Hz)**
- **RWA versione 24V DC (testato sulla corsa 350 mm)**
- **Corpo motoriduttore in alluminio**
- **Doppio isolamento elettrico: Classe II versione 110 - 240V AC (50/60Hz)**
- **Grado di protezione: IP 25 (IP 55 parti elettriche)**
- **Chiusura soft stop per preservare il serramento**
- **Cremagliera in acciaio**
- **Staffa di fissaggio basculante scorrevole su tutto il corpo della cremagliera**

## Drive Evo 2 offers maximun flexibility thanks to its different configurations and voltages.

- Suitable for wide window frames with tandem application
- Strokes up to 1000 mm
- Extended voltage range 110 - 240V AC (50/60 Hz)
- RWA version 24V DC (tested with 350 mm stroke)
- Aluminium gearmotor body
- Double electrical insulation: Class II version 110 - 240V AC (50/60Hz)
- Protection degree: IP 25 (IP 55 electrical parts)
- Soft stop closing to preserve the window frame
- Steel rack
- Fixing pivoting bracket sliding along the whole rack body

RWA

**Testato in base alle specifiche della Normativa Europea EN 12101 - 2: 2017**
Tested in accordance with the requirements of the European Standard EN 12101 - 2: 2017

# DRIVE EVO 2

... Mingardi range evolution

MINGARDI®
THE REFERENCE FOR WINDOW AUTOMATION

# > Drive Evo 2

## Drive Evo 2 - DESCRIZIONE DI CAPITOLATO DESCRIPTION OF SPECIFICATIONS

**MINGARDI Attuatore elettrico lineare a cremagliera sezione 12 x 12 contenuta all'interno di un tubolare di alluminio. Tensione di funzionamento: 110 - 240 V AC (50/60 Hz) o 24V DC. Conforme alle direttive 2006/42/EC e 2014/30/EC. Versione 24VDC testata in base alle specifiche della Normativa Europea EN 12101 - 2: 2017. Predisposto di sistema di fine corsa elettronico in apertura e in chiusura con protezione da sovraccarico. Possibilità di collegamento in parallelo. Corpo motoriduttore in alluminio grigio RAL 9006, cremagliera in acciaio zincato. Completo di accessori di fissaggio.**

MINGARDI linear electric actuator with movement by a 12x12 section rack contained inside the aluminium tubular. Operating voltages: 110 - 240 V AC (50/60 Hz) or 24V DC in compliance with Directive 2006/42/EC and 2014/30/EC. 24V DC version tested in accordance with the requirements of the European Standard EN 12101 - 2: 2017. Outfitted with a system of electronic limit switch in opening and closing with overload protection. It can be connected in parallel. Gearmotor body in alluminum grey RAL 9006, galvanized steel rack. Complete with fixing accessories.

**Motoriduttore in alluminio Grigio RAL 9006**
Aluminium gearmotor Grey RAL 9006

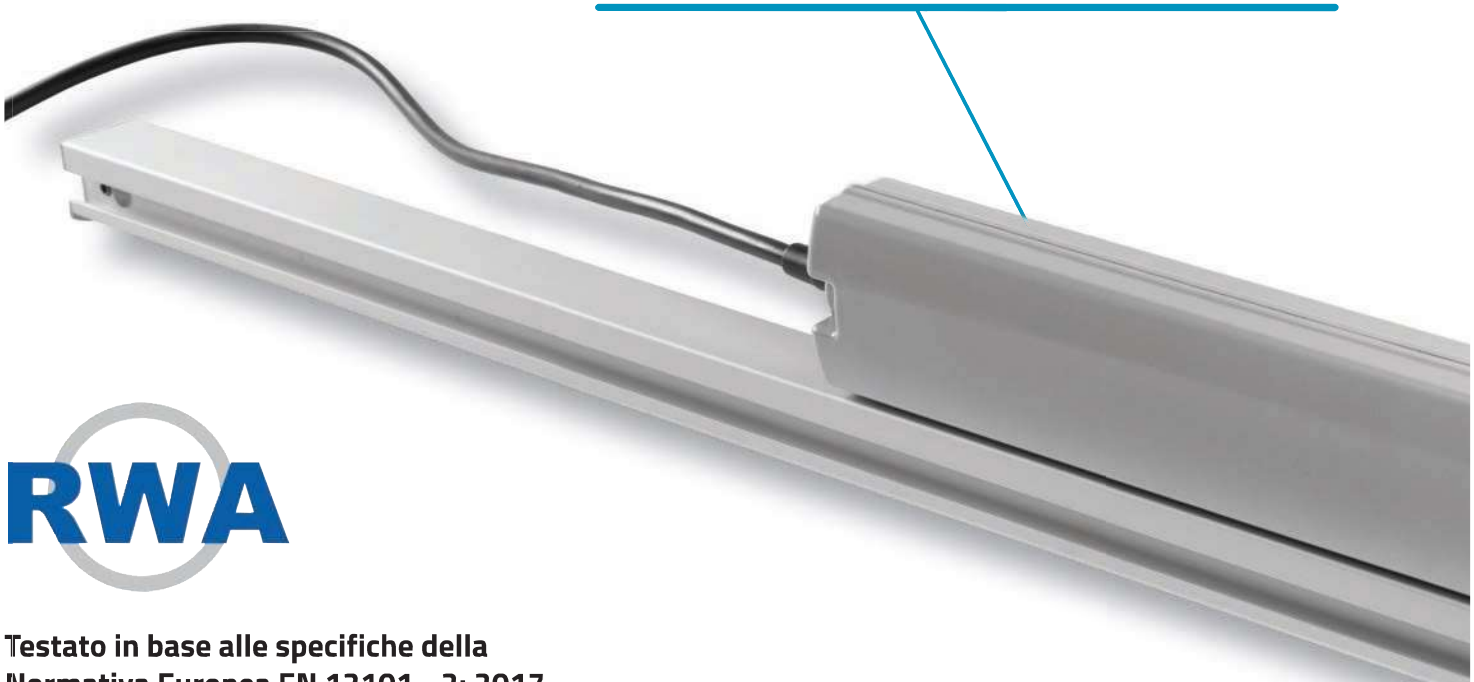

RWA

**Testato in base alle specifiche della Normativa Europea EN 12101 - 2: 2017**
Tested in accordance with the requirements of the European Standard EN 12101 - 2: 2017

**Staffa di fissaggio basculante scorrevole su tutto il corpo della cremagliera**
Fixing pivoting bracket sliding along the whole rack body

# DRIVE EVO 2

... Mingardi range evolution

## Drive Evo 2 - CARATTERISTICHE TECNICHE TECHNICAL FEATURES

| | |
|---|---|
| **Forza /** Force | Spinta / Thrust: 1000N - Trazione / Tensile: 1000N |
| **Voltaggio /** Voltage | 110 - 240 V AC (50/60 Hz) o/or 24V DC RWA |
| **Fine corsa apertura e chiusura /** Limit switch opening and closing | Elettronico / Electronic |
| **Grado di protezione (per uso interno) /** Protection degree (indoor use only) | IP 25 |
| **Temperatura di funzionamento /** Operating temperature | -10°C + 40°C |
| **Cavo nero /** Black cable | PVC L. 1500 mm (AC version) - Silicone L. 1500 mm (DC version) |
| **Certificazioni /** Certifications | CE |

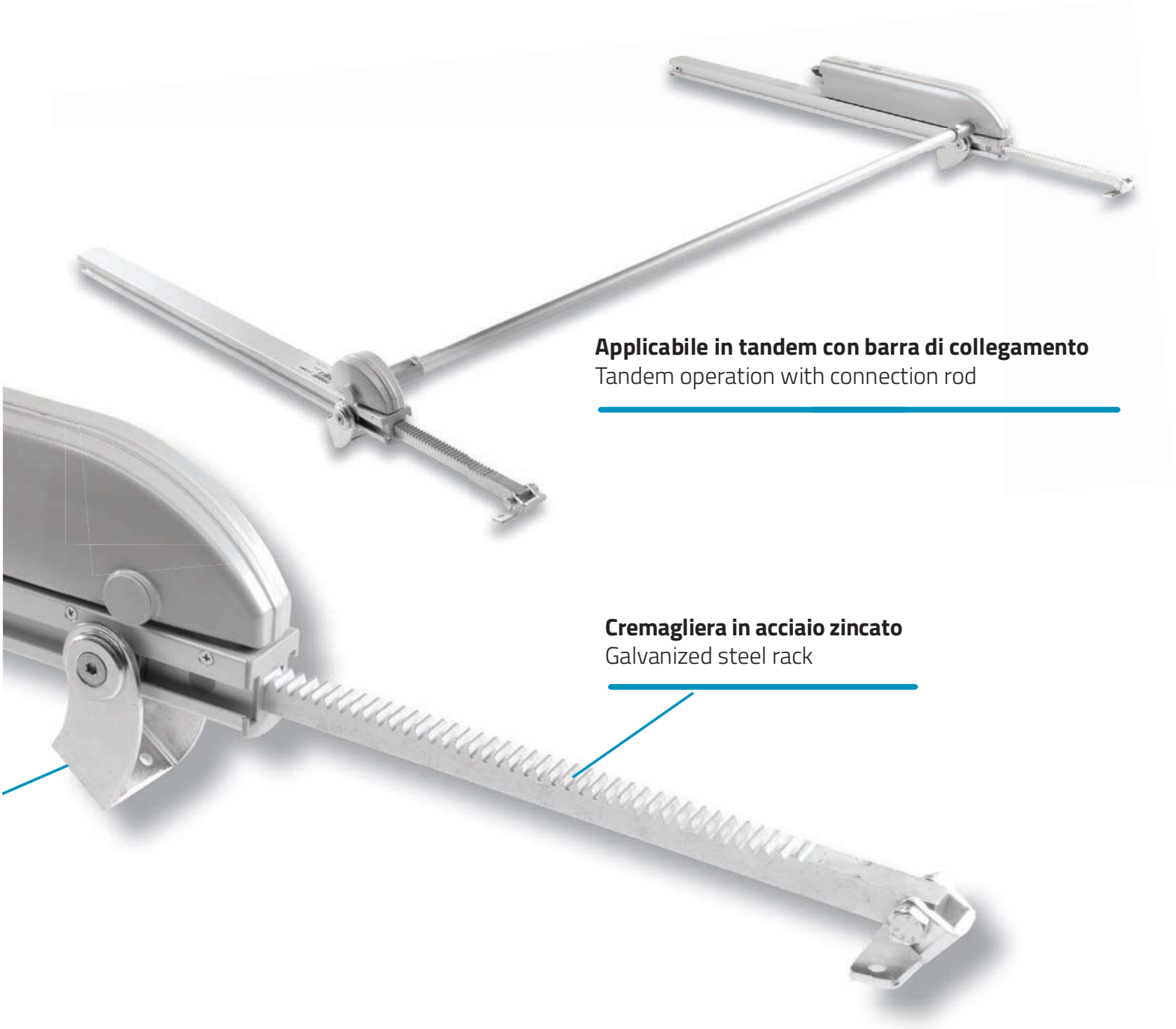

# > Drive Evo 2

## Drive Evo 2 - DIMENSIONALI MOTORIDUTTORE + CREMAGLIERA GEARMOTOR + RACK DIMENSIONS

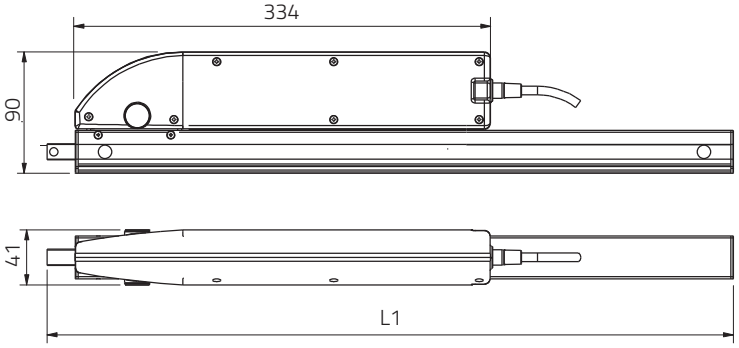


### Drive Evo 2 - LUNGHEZZE LENGTHS

| | | |
|---|---|---|
| **Corsa /** Stroke | 180 mm | L1 = 340 mm |
| **Corsa /** Stroke | 230 mm | L1 = 390 mm |
| **Corsa /** Stroke | 350 mm | L1 = 510 mm |
| **Corsa /** Stroke | 550 mm | L1 = 710 mm |
| **Corsa /** Stroke | 750 mm | L1 = 910 mm |
| **Corsa /** Stroke | 1000 mm | L1 = 1160 mm |

## Drive Evo 2 - 110-240V AC (50/60 Hz) MOTORIDUTTORE GEARMOTOR

| CODICE<br>CODE | DESCRIZIONE<br>DESCRIPTION | CORSA<br>STROKE | SPINTA/TRAZIONE<br>THRUST/TENSILE | POTENZA<br>POWER | GRADO DI PROTEZIONE<br>PROTECTION DEGREE | VELOCITA' MIN.<br>SPEED MIN. | COLORE<br>COLOR |
|---|---|---|---|---|---|---|---|
| **2701034** | Drive Evo 2 | / | 1000 N | 35 W | IP 25 | ~ 7 mm/s | Grigio / Grey |

## Drive Evo 2 - 110-240V AC (50/60 Hz) MOTOR. + CREMAGLIERA CON STAFFE GEARMOTOR + RACK WITH BRACKETS

| CODICE<br>CODE | DESCRIZIONE<br>DESCRIPTION | CORSA<br>STROKE | SPINTA/TRAZIONE<br>THRUST/TENSILE | POTENZA<br>POWER | GRADO DI PROTEZIONE<br>PROTECTION DEGREE | VELOCITA' MIN.<br>SPEED MIN. | COLORE<br>COLOR |
|---|---|---|---|---|---|---|---|
| **2701042** | Drive Evo 2 | 180 mm | 1000 N | 35 W | IP 25 | ~ 7 mm/s | Grigio / Grey |
| **2701043** | Drive Evo 2 | 230 mm | 1000 N | 35 W | IP 25 | ~ 7 mm/s | Grigio / Grey |
| **2701044** | Drive Evo 2 | 350 mm | 1000 N | 35 W | IP 25 | ~ 7 mm/s | Grigio / Grey |
| **2701045** | Drive Evo 2 | 550 mm | 1000 N | 35 W | IP 25 | ~ 7 mm/s | Grigio / Grey |
| **2701046** | Drive Evo 2 | 750 mm | 1000 N | 35 W | IP 25 | ~ 7 mm/s | Grigio / Grey |
| **2701047** | Drive Evo 2 | 1000 mm | 1000 N | 35 W | IP 25 | ~ 7 mm/s | Grigio / Grey |

**I valori prestazionali riportati nelle tabelle sono valori medi verificati in condizioni di utilizzo standard /** The values indicated on the tables are average values were recorded in condition of normal use

## Drive Evo 2 - 24V DC MOTORIDUTTORE GEARMOTOR

| CODICE<br>CODE | DESCRIZIONE<br>DESCRIPTION | CORSA<br>STROKE | SPINTA/TRAZIONE<br>THRUST/TENSILE | POTENZA<br>POWER | GRADO DI PROTEZIONE<br>PROTECTION DEGREE | VELOCITA' MIN.<br>SPEED MIN. | COLORE<br>COLOR |
|---|---|---|---|---|---|---|---|
| **2701035** | Drive Evo 2 - RWA | / | 1000 N | 34 W | IP 25 | ~ 7 mm/s | Grigio / Grey |

## Drive Evo 2 - 24V DC MOTOR. + CREMAGLIERA CON STAFFE GEARMOTOR + RACK WITH BRACKETS

| CODICE<br>CODE | DESCRIZIONE<br>DESCRIPTION | CORSA<br>STROKE | SPINTA/TRAZIONE<br>THRUST/TENSILE | POTENZA<br>POWER | GRADO DI PROTEZIONE<br>PROTECTION DEGREE | VELOCITA' MIN.<br>SPEED MIN. | COLORE<br>COLOR |
|---|---|---|---|---|---|---|---|
| **2701048** | Drive Evo 2 - RWA | 180 mm | 1000 N | 34 W | IP 25 | ~ 7 mm/s | Grigio / Grey |
| **2701049** | Drive Evo 2 - RWA | 230 mm | 1000 N | 34 W | IP 25 | ~ 7 mm/s | Grigio / Grey |
| **2701050** | Drive Evo 2 - RWA | 350 mm | 1000 N | 34 W | IP 25 | ~ 7 mm/s | Grigio / Grey |
| **2701051** | Drive Evo 2 - RWA | 550 mm | 1000 N | 34 W | IP 25 | ~ 7 mm/s | Grigio / Grey |
| **2701052** | Drive Evo 2 - RWA | 750 mm | 1000 N | 34 W | IP 25 | ~ 7 mm/s | Grigio / Grey |
| **2701053** | Drive Evo 2 - RWA | 1000 mm | 1000 N | 34 W | IP 25 | ~ 7 mm/s | Grigio / Grey |

**I valori prestazionali riportati nelle tabelle sono valori medi verificati in condizioni di utilizzo standard /** The values indicated on the tables are average values were recorded in condition of normal use