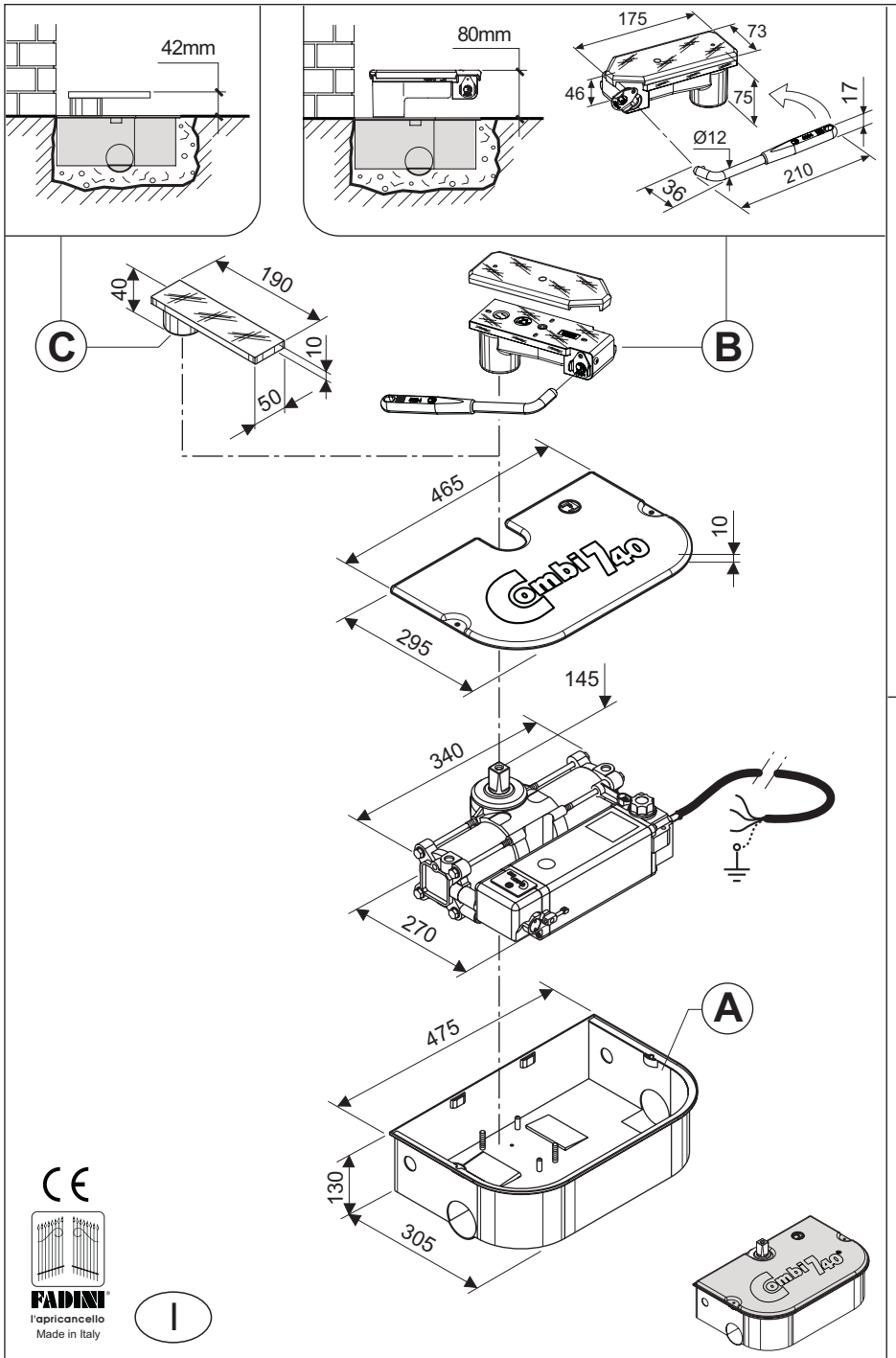

A) Il "**COMBI 740**" è un apricancello oleodinamico interrato ed è formato da un automatismo - motore elettrico/pompa - accoppiato ad un martinetto idraulico a doppio effetto, che permette la rotazione di 90° di un'anta da aprire. Il blocco motore-pompa-martinetto è equipaggiato di un dispositivo di sicurezza antischiacciamento, garantito dalle valvole di massima pressione, incorporate nel circuito oleodinamico e adeguatamente protette per evitare manomissioni nel tempo dopo l'installazione. Inoltre, non teme l'acqua, il pulviscolo, o altri agenti atmosferici d'infiltrazione. Il "COMBI 740" deve essere installato sulle ante da aprire: uno sul lato destro e l'altro sul lato sinistro, per ottenere la manovra sincronizzata delle ante. Sono disponibili martinetti oleodinamici/pompa con apertura a 110° o 175° effettivi, senza variazioni d'ingombro. A richiesta, si possono avere anche martinetti autofrenanti nei due sensi di rotazione. Il gruppo motore/pompa-martinetto è dotato di blocco idraulico bidirezionale. Per rendere libero il circuito oleodinamico, occorre spostare la leva di sblocco posta lateralmente sulle valvole di massima pressione. Tutto l'automatismo è fornito funzionante, completo di olio idraulico selezionato. Non occorre praticare alcuna operazione particolare per l'attivazione del movimento.

B) Per martinetti con blocco idraulico occorre lo sblocco manuale d'emergenza: un dispositivo composto da una ghiera con foro quadro inserita sull'albero dell'automatismo ed una lama con dispositivo di bloccaggio ad eccentrico, disinnescabile solo con una particolare chiave, sotto una piastra di guida da saldare sull'anta. Tutto il meccanismo è fornito per ante destre e per ante sinistre, rigorosamente distinte.

C) Per martinetti senza blocco idraulico, il dispositivo di fissaggio è composto da una piastra con ghiera a foro quadro inserita sul martinetto e saldata solidamente con l'anta. Anch'esso è fornito distintamente per ante destre e sinistre.

DATI TECNICI

Motore elettrico, bifase in classe H

Potenza resa	0,18KW (0,25CV)
Potenza assorbita	250W
Frequenza	50Hz
Tensione di alimentazione	230V ±10%
Corrente assorbita	1,2A
Condensatore	12,5μF
Velocità di rotazione motore	1'350 giri/1'
Servizio intermittente	S3

Martinetto doppio effetto e pompa oleodinamica

Portata pompa idraulica - P3	0,85 ℓ/1'
Pressione di esercizio media	1 MPa (10bar)
Pressione max. erogabile pompa idr.	3 MPa (30bar)
Temperatura d'esercizio	-20°C +80°C
Tempo di rotazione per 110°	23 s
Olio idraulico tipo	Oil Fadini
Rotazione albero	110°
Momento torcente	235 Nm
Diametro stantuffo	75 mm
Corsa stantuffo	52 mm
Peso Combi 740 con accessori	27 Kg
Grado di protezione completo	IP 673
Peso statico massimo anta	700 Kg (1,0 m lunghezza) - 350 Kg (2,8 m lunghezza)
Misure d'ingombro (LxPxH)	475x305x130 mm

Autofrenante

Portata pompa idraulica - P3	0,85 ℓ/1'
Tempo di rotazione per 175°	28 s

Prestazioni

Ciclo di servizio: 23s apertura-30s pausa-23s chiusura-30s pausa

Tempo di un ciclo completo	106 s
Cicli completi Apertura-Pausa-Chiusura-Pausa	N°34/ora
Cicli annui con 8 ore di servizio al giorno	N°99'000

FADINI l'apricancello Made in Italy

I