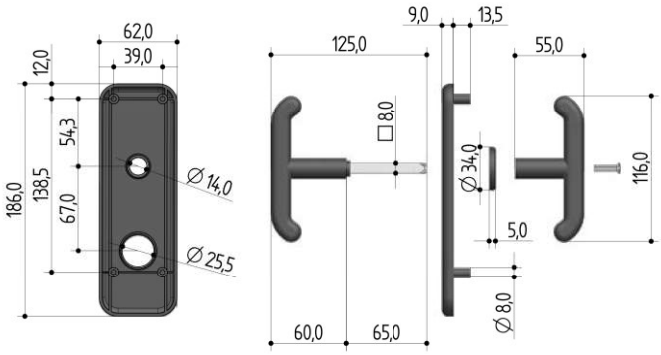

0432 maniglie + placca || *handles + plate*

codice || *code*														spessore porta *door thickness*	accessorio per codici *accessory for codes*	conf. multipla *multiple package*	conf. singola *single package*	min.ordinabile *minim. quantity*
1	2	3	4	5	6	7	8	9	10	11	12	13	14					
0	4	3	2	•	0	8	0	0	•	0	0	0	0	0,5 : 1	B551-8651-8652-8653-W551	50	1	10

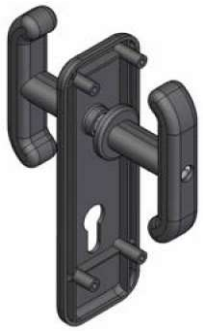

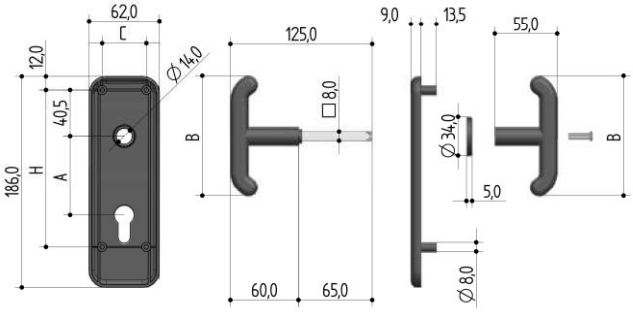

0433 maniglie + placca || *handles + plate*

codice || *code*														spessore porta *door thickness*	A	B	C	H	accessorio per codici *accessory for codes*	conf. multipla *multiple package*	conf. singola *single package*	min.ordinabile *minim. quantity*
1	2	3	4	5	6	7	8	9	10	11	12	13	14									
0	4	3	3	•	0	8	0	0	•	0	0	0	0	0,5 : 1	60	106	44	144	INT. 60	50	1	10
0	4	3	3	•	E	8	0	0	•	0	0	0	0	0,5 : 1	70	116	39	138,5	INT. 70 (NO 6599)	50	1	10

Optional: quadro maniglia di serie mm 8x8 a richiesta mm 7x7 e 9x9.
Per porte di spessori differenti vogliate contattare il nostro ufficio commerciale: info@prefer.eu.

Optional: standard handle frame 8x8 mm , on request 7x7 mm and 9x9 mm.
For other door thicknesses please contact our sales department: info@prefer.eu.