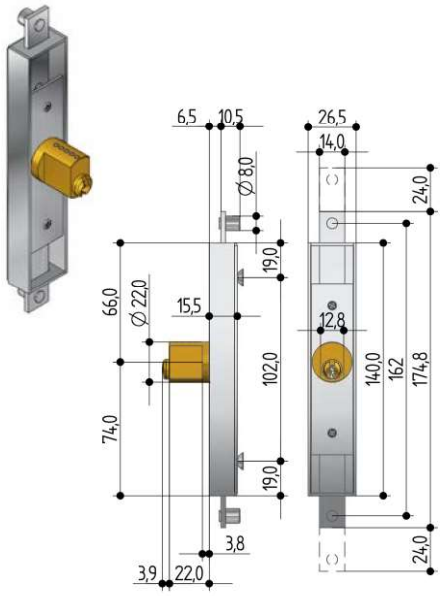

6601 cilindro fresato (2 chiavi dotazione) || *milled cylinder (2 keys supplied)*

codice serrature || *locks code*														ricambi || *spare parts*		conf. multipla *multiple package*	conf. singola *single package*	min.ordinabile *minim. quantity*
1	2	3	4	5	6	7	8	9	10	11	12	13	14					
6	6	0	1	•	0	0	1	0	•	0	2	0	0	6802.0000	7105.2500	40	10	10

Applicazione: sul montante verticale della griglia estensibile, fissaggio a vite.
Funzionamento : a cremagliera, movimentazione con chiave,
Finiture: cilindro in ottone,serratura zincata.

Application *: with screws on vertical profile of gate*
Operation *: geared, locking with key*
Finish *: brass cylinder, galvanized case*

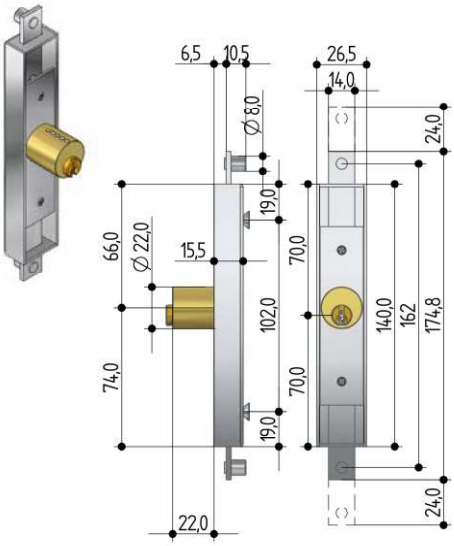

6602 cilindro tondo (2 chiavi dotazione) || *round cylinder (2 keys supplied)*

codice serrature || *locks code*														ricambi || *spare parts*		conf. multipla *multiple package*	conf. singola *single package*	min.ordinabile *minim. quantity*
1	2	3	4	5	6	7	8	9	10	11	12	13	14					
6	6	0	2	•	0	0	1	0	•	0	2	0	0	6803.0000	7105.2500	40	10	10

Applicazione: sul montante verticale della griglia estensibile, fissaggio a vite.
Funzionamento : a cremagliera, movimentazione con chiave,
Finiture: cilindro in ottone, serratura zincata.

Application *: with screws on vertical profile of gate*
Operation *: geared, locking with key*
Finish *: brass cylinder, galvanized case*

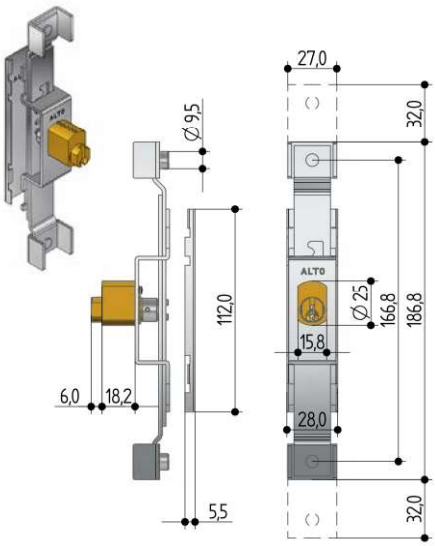

6610 cilindro fresato (2 chiavi dotazione) || *milled cylinder (2 keys supplied)*

codice serrature || *locks code*														ricambi || *spare parts*		conf. multipla *multiple package*	conf. singola *single package*	min.ordinabile *minim. quantity*
1	2	3	4	5	6	7	8	9	10	11	12	13	14					
6	6	1	0	•	0	0	1	0	•	0	2	0	0	6818.0000	7100.2400	40	10	10

Applicazione: a mezzo incastro a baionetta sulla piastra a saldare preventivamente puntata sull'elemento.
Funzionamento : a cremagliera, movimentazione con chiave,
Finiture: cilindro in ottone,serratura zincata.

Application *: by means of bayonet joint welding plate previously pointed on element.*
Operation *: geared, locking with key.*
Finish *: brass cylinder, galvanized case.*